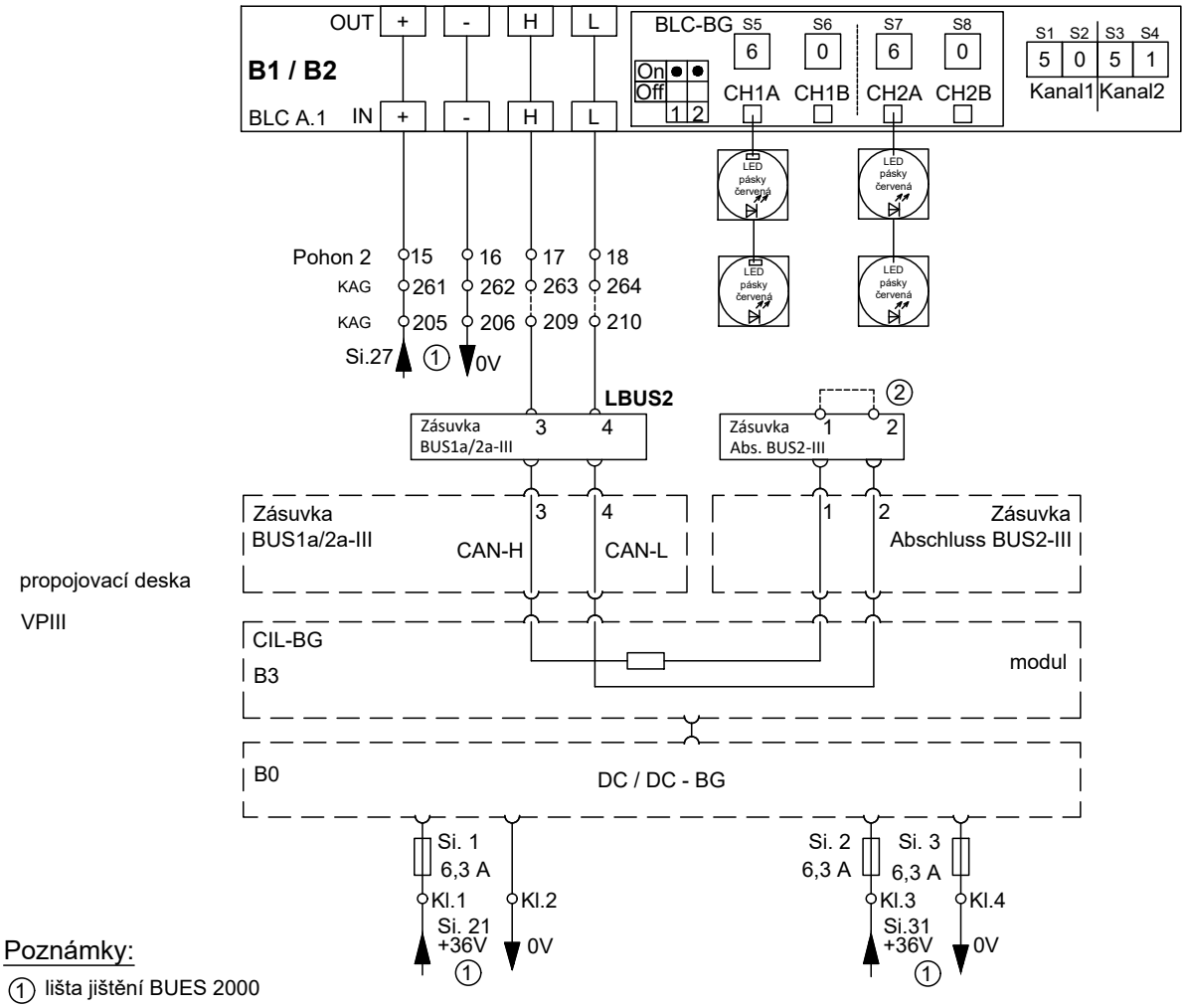

Poznámky:

1 lišta jištění BUES 2000

2 můstek pro zakončovací rezistory sběrnice

Číslo dokumentu	Zpracoval	3.2.2026	Parbel	BUES2000-DBLI-HS
8653291	Kontroloval	4.2.2026	Ludwig	PZS B (P7139)
				3,641
		Datum	Název	Hodonín - Zaječí
				Břevnové LED světlo B

SCHEIDT&BACHMANN

BREITE STRASSE 132
D-41238 MÖNCHENGLADBACH

AN-P 53291 0__ | 01.01 | 17+